広報

みのぶ

The MINOBU Newsletter No.119

2014 8

こんにちは、あかちゃん

6月25日　あかちゃんふれあい体験（下部・久那土中生徒）

赤ちゃんふれあい体験は、中学生という多感な時期に、生命の大切さや温もりを学ぶため実施されています。町内のお母さんたちの協力で７人の赤ちゃんが集まり、生徒たちは、赤ちゃんをマッサージしたり、あやしたりしながらふれあいました。

人口と世帯
平成26年7月1日現在
（　　）内 前月比

人口	男	女	世帯
13,739人	6,592人	7,147人	5,900世帯
(▲26)	(▲6)	(▲20)	(+3)

まちのわだい —TOPICS—

いろんな出来事をお届け

地域の話題や情報をお寄せください
政策室 広聴広報担当　☎ 0556-42-4801

6月14日・開闢会前夜祭

6月15日・開闢会御入山行列

日蓮大聖人の入山を再現「開闢会（かいびゃくえ）」

「開闢会」とは、日蓮大聖人が身延山に入山し、御草庵に入られた記念の日をお祝いする行事で、毎年６月15日からの３日間、身延山で大法要が行われます。

14日の夕方からは身延山三門前で前夜祭があり、山梨県太鼓交響楽団による「太鼓奉納」や花火大会が行われました。

翌15日には、御入山行列が盛大に行われ、総門から三門までの参道をうちわ太鼓を打ち鳴らす学僧を先頭に、奴や騎馬武者、お万の方に扮した一行が続き、最後は御草庵跡で法要が営まれました。

青少年育成身延町民会議 定期総会

６月17日、中富総合会館で平成26年度青少年育成身延町民会議定期総会が開催されました。総会において事業計画、予算案が原案通り承認されました。総会後、山梨県立大学教授、坂本玲子氏により「子どもの心の発達と自立への援助」～地域で見守られて子は育つ～ と題して講演が行われました。

子どもに対しての幼い頃からからの関わりや、距離感の大切さ、地域力の必要性を坂本玲子氏のユーモアあふれる口調で語られ、拝聴者全員の心に響き渡りました。

坂本玲子氏による講演

100歳プレーヤーの櫻田親光さん

町民ゲートボール大会

６月27日、下部リバーサイドパークで、第９回身延町ゲートボール大会が開催されました。

町内から20チームが参加。日頃の練習の成果を発揮し、優勝を目指しました。永寿会チームからは、100歳の櫻田親光さん（常葉）が現役プレーヤーとして出場。変わらぬ腕前を振るっていました。

【大会結果】

■優　勝	清　新	■準優勝	梅　平
■３　位	清　友	■４　位	湯　平

優勝した清新チームは、９月14日に行われる県の体育祭りに身延町代表として出場します。頑張ってください。

七夕へ願いを込めて☆

７月２日、常葉・久那土保育所園児が、道の駅しもべで七夕の飾りつけを行いました。

それぞれの願い事を書いた短冊を付けた後は、色紙を飾りつけ。真剣な眼差しで行っていました。

「ようかいウォッチがほしい」「サッカーせんしゅになりたい」などの願い事がありました。

願いが叶うといいね☆

プール大好き☆

６月中旬から７月上旬にかけて、町内保育所、小・中学校でプール開きが行われました。

今年も猛暑となっていますが、子どもたちはプールで元気いっぱいに遊んでいます。小・中学校では夏休みに入って、連日プールで遊ぶ子どもたちの声が聞こえてきます。

７月１日 静川保育所プール開き

- 光と影と色彩のきらめき - ガラス工芸展

７月 11 日から、なかとみ現代工芸美術館にて「 - 光と影と色彩のきらめき - ガラス工芸展」が開催されています。

100 年以上受継がれてきた日本のガラス工芸。夏の展覧会にふさわしい、涼しげで清涼感のあるガラス作品の数々が展示されています。現代ガラスの作品は、光によって表情を変えるため、「光の彫刻」とも呼ばれています。自然光や照明によって変化するその表情もとても魅力的です。作品に光を透し幻想的な世界作り出すガラスアートの世界もあわせてご覧ください。この展覧会は、日本ガラス工芸協会推薦作家 11 名の作品約 90 点を展示し、９月 21 日（日）（毎週火曜日休館日）まで開催しています。また、８月 23 日（土）には、ガラス体験講座（バーナーワーク）（中学生以上）も開催されます。

昭和の風景　紙で表現

７月 12 日から、富士川切り絵の森美術館にて「紙の魔術師　太田隆司展」が開催されています。

家族や地域の日常を、遠近法を駆使し表現したペーパーアート 51 作品が展示。切り取られた日常は懐かしさや作品に登場する人の心が感じられるものとなっています。今回の企画展のために作成された武田神社と修学旅行生のワンシーンを重ねた作品も展示。９月 28 日(日)(毎週水曜日休館日)まで開催しています。

８月のイベント案内

暑い夏こそ！イベントを楽しもう！

8月3日(日) やまめ祭り

時間：午前８時～午後２時
場所：下部リバーサイドパーク周辺

・やまめつり
・やまめのつかみ取り

8月9日(土) ヴァンフォーレ甲府 身延町・西桂町ホームタウンサンクスデー

対戦相手：ベガルタ仙台
キックオフ：午後６時30分
場所：山梨中銀スタジアム

チケットを入手して
応援に行こう！！

8月16日(土) 下山愛宕祭典煙火大会

時間：午後８時30分～９時
場所：下山新町地内

江戸時代から続く地
元民による煙火大会。

8月17日(日) 身延バンドフェスタ2014

時間：午後１時30分～
場所：身延町総合文化会館

【問い合わせ先】
身延町総合文化会館
☎ 0556-62-2110

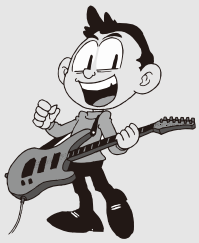

開催中! 紙の魔術師 太田隆司展

時間：午前９時30分～午後５時30分
場所：富士川・切り絵の森美術館
会期：９月28日（日）まで
休館日：毎週水曜日

太田隆司ギャラリートーク
8月9日（土）/9月13日（土）
1部 午前11時～、2部 午後2時～

富士川クラフトパーク内
富士川・切り絵の森美術館
FUJIKAWA KIRIE ART MUSEUM
〒409-2522 山梨県南巨摩郡身延町下山1597
TEL 0556-62-4500・0556-62-4111 FAX 0556-62-4115

開催中! ―光と影の色彩のきらめき― ガラス工芸展

時間：午前９時30分～午後５時
場所：なかとみ現代工芸美術館
会期：９月21日（日）まで

休館日：毎週火曜日

【問い合わせ先】
なかとみ現代工芸美術館
☎ 0556-20-4555

身延町文化協会が新たにスタート!!!

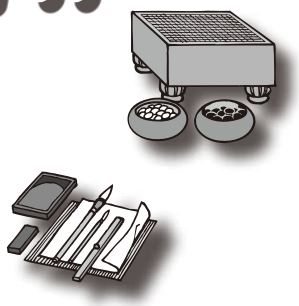

5月28日、身延町総合文化会館において「身延町文化協会理事会及び通常総会」が開催され、旧町単位の3支部が3月に解散して、文化協会の活動も一本化となり、32専門部・60サークルで新たにスタートしました。

通常総会では、各サークル代表者（委任状を含む）51人が出席し、新役員を承認したほか、平成26年度の事業計画・予算等を承認しました。

第5回身延町総合文化祭開催日が決定

昨年度は国民文化祭のため、開催を見合わせておりましたが、本年度の開催日程が決定しました。出演者募集・作品募集については後日、回覧にてお知らせしていきます。

芸能発表会

開催日：**10月26日（日）**

会　場：**身延町総合文化会館**

文化文芸作品展示会

開催日：**11月22日（土）～30日（日）**

会　場：**なかとみ現代工芸美術館**

※11月25日（火）は休館日

身延町文化協会ホームページ運用を開始

4月から、身延町文化協会ホームページの運用が始まりました。

今後は、各サークルの活動等をお知らせしていきますので、ぜひご覧ください。

http://minobu-bunkyo.com/

平成26年度身延町文化協会役員（敬称略）

役　職	部　名	部長名	住　所
会　長	（絵画）	笠井　義仁	西　嶋
副会長	（囲碁）	馬場　一治	常　葉
	（バンド）	山田　　勇	梅　平
監　事	（俳句）	赤池千恵子	岩　欠
	（社交ダンス）	佐藤　義恵	丸　滝
理　事	詩吟	佐野　妙子	角　打
	舞踊	藤田　羊子	波木井
	大正琴	赤池あずま	岩　欠
	合唱	深沢　好子	切　石
	社交ダンス	大滝　　博	飯　富
	和太鼓	松浦　　隆	古　関
	フォークダンス	渡辺　正美	常　葉
	フラダンス	平田ふく子	波木井
	箏曲	小野　碩子	丸　滝
	バンド	山田　　勇	梅　平
	カラオケ	近藤　康次	下　山
	民謡	小高香代子	身　延
	神楽	佐野　　力	西　嶋
	気功	長田ゆき枝	西　嶋
	朗読	伊藤　直樹	下田原
	囲碁	土橋　重夫	古　関
	茶道	望月　宗富	三　澤
	オカリナ	遠藤　邦夫	八日市場
	川柳	笠井　哲夫	三　澤
	短歌	小林　妙子	根　子
	俳句	小林　利典	道
	和紙ちぎり絵	乗松登美子	角　打
	押し花絵	岩松　一恵	常　葉
	水墨画	山本　慶子	梅　平
	書道	馬場　弘江	常　葉
	華道	池上　良子	身　延
	漢詩	高橋永太郎	角　打
	編物	青沼ふじ代	大　野
	着付	髙野　淳子	宮　木
	絵画	岩松　順子	常　葉
	自然観察	赤池　一博	釜　額
	手芸	平田ふく子	波木井

※会長1名・副会長2名・監事2名・理事（部長32名）

母子・父子家庭などのお子さんのための　児童扶養手当制度

児童扶養手当は、父又は母と生計を同じくしていない児童が育成される家庭の生活の安定と、自立の促進に寄与するために山梨県から支給され、児童福祉の増進を図ることを目的としています。

● 手当の支給対象となる人〈受給資格者〉

手当は、次の要件にあてはまる児童を看護している父（母）や、父（母）に代わりその児童を養育している方に対して、児童が **18 歳になった年度末**（児童が一定の障害を有している場合は 20 歳未満）**まで**支給されます。

- 父母が婚姻を解消した児童
- 父（母）が死亡した児童
- 父（母）が一定の障害の状態にある児童
- 父（母）の生死が明らかでない児童
- 父（母）から引き続き１年以上遺棄されている児童
- 未婚の母の子
- 父（母）が引き続き１年以上拘禁されている児童
- 棄児
- 父（母）が裁判所からＤＶ防止法第 10 条第１項による保護命令を受けた児童

※次の場合、手当は支給されません。

- 父、母、養育者又は児童が日本国内に住所を有しない。
- 児童が児童福祉施設に入所措置されている。
- 父、母、養育者又は児童が公的年金を受給できる。
- 児童が里親に委託されている。
- 父又は母が、戸籍上婚姻はしていないが、事実上婚姻関係と同様な事情にある。

など

● 手当額と支払期日

（月　額）　全部支給・・・・・41,020 円
　　一部支給停止・・・9,680 円～ 41,010 円
　　（受給資格者の所得に応じて 10 円単位で変動）
（加算額）　児童が２人の場合・・5,000 円加算
　　児童３人目以降、一人あたり・・3,000 円加算

※手当額は物価変動等により改定されます。

手当は、毎年４月、８月、12 月の 11 日（支払日が金融機関休業日の場合は、その日以前の直近の営業日）に、その前月分までの４か月分が支給されます。

● 所得による支給制限について

母子家庭等の経済状態が、援助が必要な場合に手当が支給される制度のため、**所得が一定額以上の家庭は手当の全部又は一部の支給が停止**されます。（所得判定対象者は、受給資格者本人と同居（生計を同じく）している扶養義務者等になります。）

● 現況届の提出について

児童扶養手当の受給資格者は、**毎年８月中に現況届を提出**しなければなりません。

対象者には通知いたしますので、左ページ下欄を参照のうえ、手続きをお願いします。

● 手当を受ける手続き

手当を受けるには、次の書類が必要となります。児童の状況などにより必要書類が異なりますので、事前に子育て支援課までご相談ください。県の認定を受けると、認定の請求をした月の翌月から、手当の支給が開始されます。

- 請求者の印鑑、通帳、年金手帳
- 請求者と対象児童の戸籍謄本又は抄本
- 請求者と対象児童が含まれる世帯全員の住民票の写し
- その他必要な書類

ひとり親家庭医療費助成事業

ひとり親家庭の精神的、経済的負担を軽減し、ひとり親家庭の保健の向上と福祉の増進を図るため、医療費を助成します。

随時申請を受け付けておりますので、次の条件に該当する方はお問い合わせください。

● 助成対象者

身延町に住所があり、18 歳到達日以後最初の 3 月 31 日までの間にある児童を監護する、ひとり親家庭の父又は母及び児童

● 助成期間

申請日（更新の場合は毎年 9 月 1 日）から、当該日以後最初の 8 月 31 日まで又は受給資格喪失日まで

● 所得による制限について

次の場合には、助成対象となりません。

- ひとり親等に前年の所得税が課税（所得税法等の一部を改正する法律（平成 22 年法律第 6 号）による年少扶養親族に対する扶養控除の廃止及び 16 歳以上 19 歳未満の者に対する扶養控除の上乗せ部分の廃止がないものとして計算した所得税の額が 0 円となる者を除く）されているとき。
- 同居の扶養義務者のうち、前年中の所得（平成 25 年 1 月から 12 月）が一番多い方の所得額が、右表の金額を超えているとき。

扶養親族の数	所得額
0 人	236 万円
1 人	274 万円
2 人	312 万円
3 人	350 万円
4 人	388 万円
5 人	426 万円

● 更新手続きについて

助成期間が 8 月 31 日までとなっているため、引き続き助成対象となる方には 8 月に受給者証の更新手続きを行っていただきます。

対象者には通知いたしますので、下欄を参照のうえ、手続きをお願いします。

※ 所得税課税等により、助成対象外となる方には通知いたしません。

児童扶養手当現況届・ひとり親家庭医療費受給者証 更新手続きの受付について

受付期間：8 月 1 日（金）～ 29 日（金）（土日を除く）

午前８時３０分～午後５時 15 分

受付場所：子育て支援課（中富すこやかセンター内）

※書類の確認及び状況の聴き取りを行いますので、時間に余裕を持ってお越しください。

【問い合わせ先】
子育て支援課
☎ 0556-20-4580

保健だより

問い合わせ先：福祉保健課 健康増進担当　☎ 0556-20-4611

いきいき健康ひろば

ベビーすくすく教室を紹介します

身延町では、０歳児の赤ちゃんのお母さんたちを対象に「ベビーすくすく教室」を開催し、子育てを応援しています。

赤ちゃんが生まれて小さい頃は、どうしても人と会ったり家から出る機会が少なく、日中も赤ちゃんと二人だけで過ごすことも多くなります。また、子育てに一生懸命の毎日ですが、適度にリフレッシュする時間も大切です。

教室では、ベビーマッサージを通して、お母さんと赤ちゃんとのスキンシップの時間をゆっくりととったあと、赤ちゃんと接していて楽しいことや嬉しい発見、困ったことなど、どんなことでも気軽に話をしています。

赤ちゃんたちは、あっという間に成長していくので、その嬉しさも悩みも様々です。お互いに話をして、最後には笑顔になって帰っていくお母さんたちが多い教室です。

開催日は町政カレンダーにてお知らせしています。

お母さん同士の情報交換。悩みや楽しいことなど、色々な話題でリフレッシュ。

ベビーマッサージ。赤ちゃんとのふれあいの時間。

熱中症に注意しましょう

夏本番、まだまだしばらくは暑い時期が続きます。

近年、熱中症で具合の悪くなる方、救急車で運ばれる方が増えています。熱中症は高齢者や乳幼児は特に注意が必要ですが、誰にでも起こりえます。「自分だけは熱中症にならない、大丈夫だ」と思わずに、日頃から水分を多くとったり、暑さ対策には気をつけましょう。また体調がよくない、疲れが抜けない、気分がいつもと違う時には特に注意し、無理しないように暑い時期を過ごしましょう。

こんなことに心がけましょう

- こまめに水分補給をする
- 通気性のよい服装にする
- 外出時には日傘や帽子を利用する
- 日陰を利用する
- 長く活動する時は、こまめに休憩をする
- 室内では、エアコンや扇風機を上手に利用する
- 部屋の風通しをよくする

防災無線デジタル化による戸別受信機の設置作業が始まります。

工事申込書を提出いただいた各世帯へデジタル用戸別受信機の設置を進めていきます。

- 受信機は、住民登録している世帯へ１台貸与します。
- 工事予定時期を中富、下部、身延の３つの地域に分け、各家庭の工事を進めていきます。工事の施工業者は、町の工事請負業者となる日本電気㈱（元請）及び関係請負会社（下請）が行い、作業日時は、電話で確認してから実施します。
- 近隣での工事の際、作業者が直接お声かけし、作業日時のご希望を伺う場合もあります。

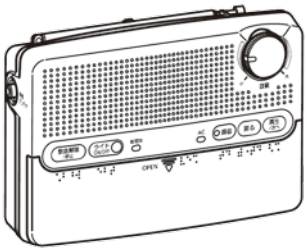

	8月	9月	10月	11月	12月	1月
下部地区		戸別受信機宅内設置工事				
中富地区		戸別受信機宅内設置工事				
身延地区		戸別受信機宅内設置工事				

※区域ごとの工事予定時期は、工事の進捗状況により変わる場合があります。

【問い合わせ先】
総務課 交通防災担当
☎ 0556-42-4800

戸別受信機設置工事概要

設置工事は室内作業となりますので、工事当日は立会いが必要です。

戸別受信機の設置方法は「直に据置き」または、「壁掛け」とします。戸別受信機設置には、電源コンセント（AC100V）が 2.5m 以内に必要です（図①）。設置時に、戸別受信機の動作確認を行い、防災無線が受信できるか点検します。

電波状況が弱く、室内で無線受信ができず動作しない場合、室外アンテナ（ダイポール 15m 以内）を取り付けることになります（図②）。

室外アンテナでも防災無線が受信できない場合、屋根上や敷地内に柱を設けて、アンテナ（三素子 20m 以内）を取り付けることになります（図③）。

工事終了後から、新しい戸別受信機が利用でき、これまで使用していた戸別受信機は回収いたします。

また、戸別受信機の貸与を受けた世帯は、受信機の管理者となります。保管証書の提出と工事記録のため、設置場所の写真撮影を行いますのでご理解、ご協力をお願いします。

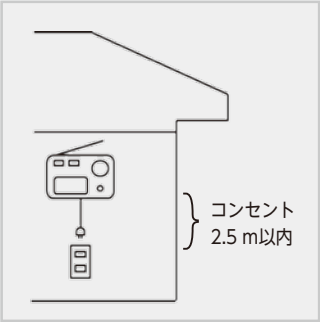

図① 屋内で電波を受信できる場合

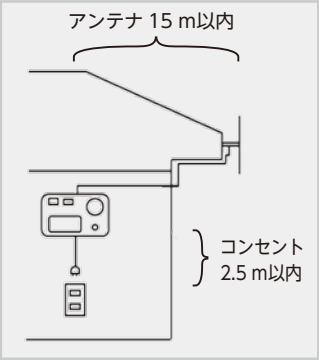

図② 電波状況から屋外アンテナ（ダイポール）を取り付ける場合

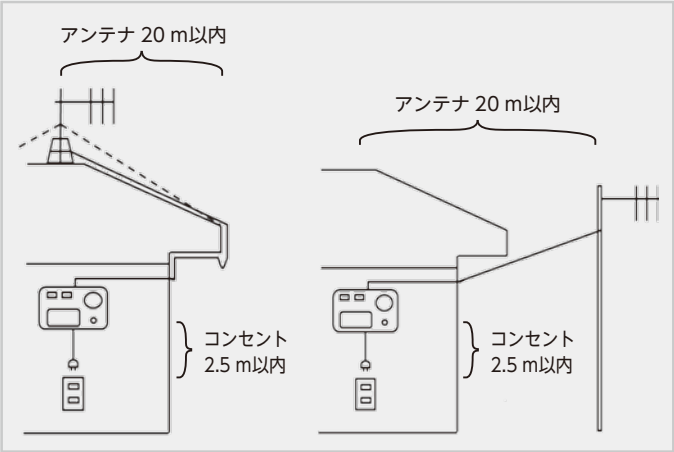

図③ 電波状況から屋外アンテナ（三素子）を取り付ける場合

国民年金だより ～こんなときは年金の届け出を～

問い合わせ先：町民課 町民担当　☎ 0556-42-4804

次のような場合は、届け出が必要となります。
届け出を忘れて未加入期間をつくらないようにご注意ください。
役場本庁・身延支所・下部支所・久那土出張所・古関出張所で手続きができます。

現在の種別	こんなとき	変更後の被保険者種別	届け出先
自営業・学生など（第１号被保険者）	会社員・公務員になった	第２号	勤務先
	会社員・公務員に扶養される配偶者になった	第３号	配偶者の勤務先
会社員・公務員（第２号被保険者）	退職した	第１号	役　場
	退職し、すぐに再就職した	第２号	新しい勤務先
	会社員・公務員に扶養される配偶者になった	第３号	配偶者の勤務先
会社員・公務員に扶養されている配偶者（第３号被保険者）	年収が１３０万円以上になった	第１号	役　場
	配偶者が退職して第１号被保険者になった	第１号	役　場
	会社員・公務員になった	第２号	勤務先

８月の年金相談会

開催日	時　間	場　所	内　容
８月 20 日（水）	午前９時～午後４時	下部支所	社会保険労務士による年金全般に関する相談会
８月 27 日（水）	午前９時 30 分～午後４時	南部町森林組合	年金事務所職員による年金全般に関する相談会

給付金の申請はお済みですか？

国は、平成 26 年４月からの消費税 8%への引き上げに伴い、所得の低い方々や子育て世帯への負担を緩和するために、暫定的・臨時的な給付措置として「臨時福祉給付金」と「子育て世帯臨時特例給付金」の支給を実施しています。

対象となる可能性がある方には、６月中旬に申請書をお送りしましたので、内容をご確認いただき、添付書類を添えて期限内の申請をお願いします。

● **申 請 先**：　身延町役場 福祉保健課福祉担当（臨時福祉給付金）
子育て支援課（子育て世帯臨時特例給付金）
※ 各支所及び各出張所でも、申請書の提出のみ可能です。

● **申請期限**：　**９月 16 日（火）**

● **申請方法に関するお問い合わせ**
身延町役場　（すこやかセンター内）
福祉保健課福祉担当（臨時福祉給付金）　☎ **0556 (20) 4611（内線 12）**
子育て支援課（子育て世帯臨時特例給付金）　☎ **0556 (20) 4580（内線 24）**

● **制度に関するお問い合わせ**
厚生労働省　２つの給付金に関する専用ダイヤル　☎ **0570(037) １９２**（みな いいきゅうふ）

身延町丸滝 宮の前団地 申し込み随時受付中！

町では、宮の前団地の宅地分譲の申し込みを随時受付しています。**先着順の受付**となりますので、ご検討中の方は、まずは政策室までご連絡ください。

平均面積：106.08 坪
単　　価：48,000 円 / 坪

【問い合わせ先】
政策室 企画政策担当
☎ 0556-42-4801

国保だより

問い合わせ先：町民課 国保高齢者医療担当　☎ 0556-42-4804

医療証更新のお知らせ

毎年７月・８月は各種医療証の更新の時期です。国保高齢者医療担当からの郵便物が届きましたら、必ず内容を確認してください。

※次に記載の医療証の有効期限は、全て**７月 31 日**までです。

限度額適用（標準負担額減額）認定証

▷**対象者**
入院や高額な外来受診のために限度額適用（標準負担額減額）認定証の交付が必要な方。
更新の申請が必要になります。

▷**更新手続き**
７月中に案内通知を郵送していますのでご確認ください。
※８月以降に入院や高額な外来受診がない方は更新の必要はありません。

高齢受給者証

▷**対象者**
平成 26 年８月１日時点で満 70 歳から 74 歳までの方

▷**新しい受給者証**
７月下旬に新しい受給者証を郵送しましたので、必ずご確認ください。
新しい負担割合は平成 25 年中の所得を元に判定しています。

特定疾病療養受療証

▷**対象者**
現在、特定疾病療養受療証で治療を受けている方

▷**新しい受療証**
交付を受けている方宛に７月中に郵送しましたので、必ずご確認ください。

You & Me やさしい風

『デートDV』…これって愛？

2014年 8月
No，35

『デート DV』ってなに？

配偶者やパートナーなど親しい人からの暴力を「ＤＶ（ドメスティック・バイオレンス）」と言いますが、「ＤＶ」は決して大人だけの問題ではありません。交際中の若い男女の間に起こる暴力を「デートＤＶ」と言い、ＤＶと同様に、男性でも女性でも被害にあうことがあります。

好きなんだけど…こんなことあったりしませんか？？当てはまる項目にチェックしてみましょう。

◆デート DV をされていないかな？？

デート DV のサインを見つけるため、デート相手の態度についてチェックしてみよう。

- □「バカ」「ウザイ」などいやな言い方をする。
- □ 他の用事で会えなかったりすると、自分を最優先にしないと言ってふてくされたり、怒ったりする。
- □ たびたび携帯に電話して、行動をチェックする。
- □ 怒ったときに物にあたるなど怖いと感じるような態度・行動をする。
- □ けんかをしたとき、あなたが怒らせるからだと責める。
- □ あなたの希望や考えを尊重しないで勝手に決めることが多い。

●ひとつでも該当する項目があったら、デートDVではないかと考えてみましょう。

◇デート DV をしていないかな？？

自分が暴力的な態度をとっていないかチェックしてみよう。

- □ 相手が自分の意見に従わないとイライラしたり、怒ったりする。
- □ 相手が異性と仲良くしていると嫉妬して責める。
- □ 腹を立てて相手の目の前で物をたたいたり、壊したり、投げたりする。
- □ 自分自身の問題やイライラしていることを、相手のせいだと責めたことがある。
- □ ふたりのことでも、相手の考えや希望を尊重しないで、自分ひとりで決めることが多い。
- □ 相手を「自分のもの」だと思っている。

○ひとつでも該当する項目があったら、自分の態度・行動を見直してみましょう。

※ＤＶ防止活動を行っている団体「アウェア」のチェックリストを参考にしています。

身延町男女共同参画推進委員会

児童館だより

ようこそ、身延児童館へ！

朝早くからギラギラと照りつける太陽。夏本番を実感します。夏休みということもあり、朝から小学生や小さい子どもたちのにぎやかな声であふれています。

子どもたちが年齢の壁を越えて仲良く遊ぶ姿は微笑ましく頼もしくも感じられます。いろいろな触れ合いを求めて児童館に足を運んでみてはいかがでしょうか。

5月22日「壁面つくり・てるてるぼうず」

6月7日「3B 体操」

◆生活習慣病予防健診に伴う臨時休館◆

身延福祉センターで生活習慣病予防健診が行われるため、次のとおり臨時休館となります。ご注意ください。

8月8日（金）　午後２時～午後５時
8月9日（土）　終日休館

身延児童館（身延福祉センター内）

☎ 0556-62-3880（身延学童共通）

開　館　日　　月～土曜日
開館時間　　午前９時～午後５時
８月の休館日　　３日（日）、10日（日）、17日（日）、24日（日）、31日（日）、上記臨時休館日

多くの皆さまのご利用をお待ちしています！

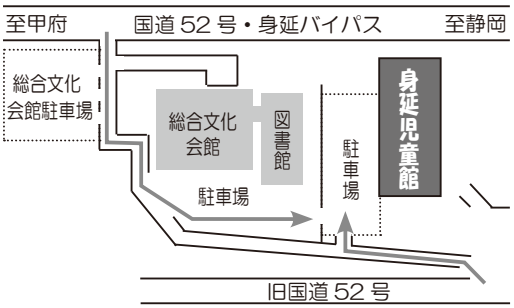

環境通信

チャレンジ25
未来が変わる。日本が変える。

【問い合わせ先】環境下水道課 環境衛生担当　☎ 0556-42-4814

犬の飼い主の皆さんへ

「鑑札」「狂犬病予防注射済票」は必ず付けてください。

「鑑札」は、住んでいる自治体に犬の登録をすると交付されます。「狂犬病予防注射済票」は、毎年１回、狂犬病の予防注射を受けたときに交付されます。**どちらも犬に付けることが法律（狂犬病予防法）で義務付けられています。**違反した場合は、20 万円以下の罰金が科せられる場合があります。動物病院等で狂犬病予防注射をされた方は、各支所、出張所及び環境下水道課で「狂犬病予防注射済票」を交付します。

どうして付けなければならないの？

行政で捕獲した身元のわからない犬は、鑑札や注射済票を付けていれば、登録番号で照会すると飼い主が判明し、すぐ家に戻ることができます！

もし、失くしてしまったら？

役場に届け出れば再登録され、新しい鑑札・注射済票が交付されます。
（再交付手数料がかかります）

飼い犬がいなくなったら、すぐに探してください！

役場や保健所、動物愛護指導センター、南部警察署へ**すぐに問い合わせましょう**。帰りを待っていても必ず戻ってくるとは限りません。事故に遭うことも考えられます。

◆まず役場に連絡を！

- 身延町役場 環境下水道課 ☎ 0556-42-4814
- 峡南保健所　☎ 0556-22-8151
- 山梨県動物愛護指導センター ☎ 055-273-5034
- 南部警察署　☎ 0556-64-0110

◆問い合わせ時のポイント

- 特徴をしっかり伝える
  登録番号、種類、毛色、性別、大きさ、年齢、身に付けているもの　など
- 写真を渡す

※最寄りの駐在所にも連絡をしてください。

いなくなった場所の周辺を探そう

- 家からいなくなった場合は、散歩コースやお気に入りの場所を入念に探してください。
- 周囲の家や店、犬の散歩をさせている人などから目撃情報を集めてください。
- 好きなエサを持っていき、声をかけながら探してください。
- 見つかったときのために、リード（綱）も用意しておきましょう。

ポスターを作って貼る・インターネットを利用する

- いなくなった場所の近く、人の出入りの多い所に貼りましょう。
  （貼る場所の所有者に許可を得ましょう）
- 自分が探している犬猫を「保護しています」などのポスターが貼られていないかにも注意しましょう。
- 山梨県のホームページで、県内の「迷子の犬ねこ情報」を公開しているので、活用しましょう。

放し飼いは絶対禁止！！

身延町立図書館だより

NO.119

身延町波木井407番地　☎ 0556-62-2141　HPアドレス　http://www3.town.minobu.lg.jp/lib/

今年の夏も、図書館にあれこれおまかせ！ 夏の図書館イベント

夏休みこども工作教室

峡南地区産ひのきで作る

ペンスタンド付ブックエンド

【日　時】8月10日（日）午後1時～4時
【場　所】総合文化会館メディアルーム
【講　師】鈴木　泰仁さん（森林総合研究所）
【対　象】小学生とその保護者
【材料費】600円【申込】必要／定員15人

～いのちの重さ伝えたい～ 戦争と平和の朗読会

ぼくのこえがきこえますか=戦争をしない国へ=

【日　時】8月3日（日）午後1時30分～4時
【内　容】朗読：ボランティアと町内の小学生
　　座談会：江宮隆之さん（作家）
【場　所】総合文化会館会議室
【対　象】小学生以上／入場無料

この夏、“戦争と平和”について考えてみませんか

ちょっとだけこわ～いおはなし会

図書館の夏休みの定番です！

【日　時】8月2日（土）午前10時30分～
【場　所】総合文化会館メディアルーム
【対　象】3歳くらいのお子さんから

やっぱり夏はこれでなくっちゃ！
今年は妖怪がぞろ～り☆ゆかいで
ちょっぴりこわいおはなし会です

≪ひだまり≫朗読会

図書館朗読ボランティア

【日　時】8月30日（土）
　　午後1時30分～3時30分
【場　所】下部地区公民館多目的ホール
【対　象】小学生以上／入場無料

今年で7回目を迎えました
朗読の楽しさを一緒に味わって
みませんか

ふろむ 図書館

夏休みは、学生向けの課題図書や、宿題（工作・自由研究）関係の本の貸し出しが多くあります。予約をしつつ待っているお友だちもたくさんいるので、読み終わったら早めに返却してくださいね！

ヨロシクね！

夏に読みたい小説

『蝉しぐれ』藤沢周平
＊炎天下の江戸の、青春時代小説
『夏しぐれ』平岩弓枝ほか
＊江戸の夏を描く時代小説短編集
『百物語』（壱弐参）杉浦日向子
＊江戸の怪異譚の漫画化、大成功！
『銀河鉄道の夜』ますむらひろし
＊宮沢賢治作品を原作に忠実に漫画化。夏の夜空を思い出す名作
『スタンド・バイ・ミー』S・キング
＊映画化された名作。少年の成長譚
『夏への扉』R・A・ハインライン
＊内容関係ないといわれても、夏に読みたくなるSF古典。新訳版をぜひ
『異人たちとの夏』山田太一
＊異界の夏に住まう人たちとの生活
『八月の路上に捨てる』伊藤たかみ
＊第135回芥川賞受賞作品
『晩夏のプレイボール』あさのあつこ
＊高校野球ものは一冊おさえたい
『夏の庭』湯本香樹実
＊少年たちと老人のひと夏の物語
『夏のロケット』川端裕人
＊宇宙を目指す男たちの青春小説
『初夏の色』橋本治
＊震災後のひそやかな希望を描く
『夏の花』原民喜
＊夏にぜひ読みたい一冊。8月6日の広島での、忘れてはいけない物語

時代物からSF・漫画まで、色々そろえてご利用お待ちしています

おうちで、みんなで『読書』してますか？

読書には習慣性があります。いくら『読書は大事』『本を読みなさい』といっても急にはできない子もいます。そこで、子どもたちが家にいる時間の長い夏休みに、親子や家族みんなで、本を読む共通の時間を持ちましょう。

自分で本を読むことはもちろん大事ですが、読みつけない子には、ぜひ本を読んであげてください。大好きなお父さん、お母さん、ご家族の声で〝本を読んでもらう〟という体験は、いくつになっても特別な楽しみになるはずです。

どんな本をえらべばいいのでしょう？

という方は、司書にお尋ねください。図書館の大事な仕事の一つは、本と皆さんを結ぶ活動をすることです。お子さんの年齢や、読書傾向にあうさまざまな良書を紹介いたします。また、作成したり、所蔵している年代別の児童書リストの提供もいたします。

さあ、年に一度の夏休み！読書を家族のコミュニケーションツールにしてください。

暑～い夏は、ゆっくりのんびり
図書館でひとやすみ♪
クールシェアしませんか

8月の休館日

4・11・18・25日
〔毎週月曜日〕
29日（金）〔館内整理日〕

♪金山博物館売店　新商品のご紹介♪

◆金山博物館オリジナル・金蒔絵ボールペン

おなじみ・博物館キャラ「もーん父さん」の高級ボールペンが、出来上がりました！光沢黒色のボールペンの本体に、金蒔絵で“もーん父さん”と“館名”があしらわれており、かわいさと高級感を兼ね備えた見事な一品となっております。桐箱入りで、記念品や、ご友人・ご家族のお祝いごとにも喜ばれること間違いなし。また卒業・入学・進学シーズンにも大活躍の一品。オリジナル金箔図書カードと一緒に、ぜひご利用ください。

◆日本酒「醍醐山」

昨年秋、当館の遺跡見学会の一つで、見学会を開催した「醍醐山 (634 m)」。あの、東京スカイツリーと同じ高さ、さらに山頂にはテレビ塔があることから、“身延町のスカイツリー”として、地元有志「醍醐山を愛する会」の皆さんが売り出し中の山です。町内でも多くの方がすでに登っているのではないでしょうか。

有志の皆さんはこれまでも醍醐山のＴシャツやイメージソング CD など、様々な関連グッズを作って PR してきましたが、今回はお酒。身延町内のお米を使った特別純米酒で、地域限定の **“身延の地酒”**。フルーティな味わいで日本酒初心者の方にも飲みやすく、特に女性におすすめとの評価をいただいております。当館売店以外にも、下部温泉内旅館売店などで取り扱っていますので、ぜひ一度お試しください。

※未成年者へのお酒の販売は致しません。

今年度第１回目の親子映画観賞会を開催！

６月 21 日、今年度初の映画会では「ゴジラＶＳモスラ」を上映しました。

今年で 15 年目を迎える親子映画観賞会。次回映画会は９月ですが、これからも作品の新旧問わず、家族で楽しめる感動できる、魅力ある作品を上映して参りますので、お誘い合わせのうえ、お気軽にお楽しみください。

次回は **９月６日 (土) 午後６時 15 分～**
上映作品『モンスターズインク･ユニバーシティ』

※上映作品を変更させていただきました。

『８月中は無休開館期間』です。

７月 31 日（木）～９月２日（火）まで、夏休み無休開館として、毎日午前９時から午後６時まで開館しています。(※受付終了は午後５時 30 分)

第 18 回 金山豆知識講座『汰（ゆ）り板』

金を汰り分ける道具は各地で異なり、いろんな形・種類があるということをお伝えした前回の講座。そこで今回はその中の一つ「**汰（ゆ）り板**」を紹介します（「汰り分け」は前月 (７月) 号参照)。

汰り板の上に粉状にした金の含まれている鉱石粉をのせ、水の中で板を上下左右に揺らします。板の底に金を沈ませたら、表面の砂は水で流し去り、金だけを採取します。ただし、板には刻み目がついていないので、微細な金を流してしまわないようにするには熟練の技が問われるところです。「汰り盆」と呼ばれる道具もありますが、いずれも日本古来の木製道具。名前が違っても、比重選鉱法で金を採取する原理は共通しています。

「汰り板」

次回は世界の“汰り板”的存在、金山博物館の砂金採り体験室でも使っている「パンニング皿」を紹介します。

重度心身障害者医療費助成制度

この制度は、重度の心身障害者の方が病気やケガにより医療機関（薬局を含む）で医療を受けた場合にかかる医療費（保険診療）の自己負担分を助成し、経済的負担の軽減を図る制度です。

■助成対象者

①身体障害者手帳「1～3級」の所持者
②療育手帳「A」の所持者
③精神障害者保健福祉手帳「1・2級」の所持者
④障害基礎年金「1・2級」の受給者
⑤特別児童扶養手当「1・2級」の受給者

医療費の助成を受けるためには申請が必要です。（申請前の医療費は助成対象外です。）
※所得制限等で受給対象にならない場合もあります。

■問い合わせ先

福祉保健課 福祉担当
☎0556（20）4611

特別児童扶養手当支給制度

特別児童扶養手当は、おおむね身体障害者手帳1～3級（下肢障害等の場合は4級の一部）、療育手帳A－1～B－1程度の知的障害、同程度以上の精神障害などのある20歳未満の児童を養育している「父母等」に支給されます。

なお、所得制限等があり手当が支給されない場合もありますので、ご不明な点がありましたら、お気軽にご相談・お問い合わせください。

■問い合わせ先

福祉保健課 福祉担当
☎0556（20）4611

就学義務猶予免除者等の中学校卒業程度認定試験

この試験は中学校卒業程度の学力があるかどうかを国が認定する試験です。この試験に合格すると、高等学校の入学資格が与えられます。

■試験日時

10月30日㈭ 午前10時～午後3時40分

■試験場所 山梨県庁内

■試験科目 国語、社会、数学、理科、外国語（英語）（各40分）

■受験資格

①就学義務猶予免除者である者又は就学義務猶予免除者であった者で、平成27年3月31日までに満15歳以上になるもの
②保護者が就学させる義務の猶予又は免除を受けず、かつ、平成27年3月31日までに満15歳に達する者で、その年度の終わりまでに中学校を卒業できないと見込まれることについてやむを得ない事由があると文部科学大臣が認めたもの
③平成27年3月31日までに満16歳以上になる者（①及び④に掲げる者を除く）
④日本の国籍を有しない者で、平成27年3月31日までに満15歳以上になるもの

■出願期間

8月28日㈭～9月16日㈫まで
※9月16日の消印有効

■出願方法 出願用封筒に出願書類を同封し、文部科学省に書留で郵送

■受験案内について

○配布期間

9月16日㈫まで（土日を除く午前9時～正午、午後1時～5時）

○配布場所 山梨県教育庁義務教育課（防災新館3階）

■合格発表 12月5日㈮ 文部科学省から直接本人あてに通知されます。

■問い合わせ先

山梨県教育庁義務教育課
☎055（223）1764

身体障害者・知的障害者相談員が委嘱されました

身体障害者相談員は、身体に障害のある人たちの相談に応じ、更生のための援助に取り組んでいます。また、知的障害者相談員についても、知的障害者本人又はそのご家族などからの相談に応じ、必要な助言等を行っています。

障害者やご家族が有している様々な経験や情報を生かし、身近な地域で当事者やご家族の目線に立った相談援助を行っており、障害者の地域生活への移行・定着を進めていけるよう、お気軽にご相談ください。

■身体障害者相談員（敬称略）

穂坂 喜八郎（大野）
赤池 泰子（常葉）
石井 友子（夜子沢）
木内 孝明（横根）

■知的障害者相談員（敬称略）

伊藤 あや子（下田原）
望月 薫（三澤）

※地区が記載されておりますが、どなたに相談いただいても構いません。相談内容など秘密は守ら

れます。

■**問い合わせ先**
福祉保健課（すこやかセンター内）
☎0556（20）4611

「がん患者ピアサポート研修」受講者募集

がん患者さんやがん体験を持つ方（仲間＝ピア）が、体験からの学びを生かし、新たにがんにかかった患者さんやその家族を支援（サポート）することで、不安や悩みを軽減することができます。ピアサポートの基本的知識や技術を学んでみませんか。参加費は無料です。

■**日時**　1コース4回
①9月17日㈬　②10月2日㈭
③10月16日㈭　④10月30日㈭
いずれも午後1時30分～4時

■**場所**
県庁防災新館4階409会議室

■**対象**
がん患者、がん経験者及びその家族

■**内容**
ピアサポートに関する講義、演習
※4回全てに参加された方には修了証が県から交付されます。

■**定員**　なし

■**申込方法**　電話

■**申込期限**　9月5日㈮

■**申込・問い合わせ先**
山梨県福祉保健部健康増進課
☎055（223）1497

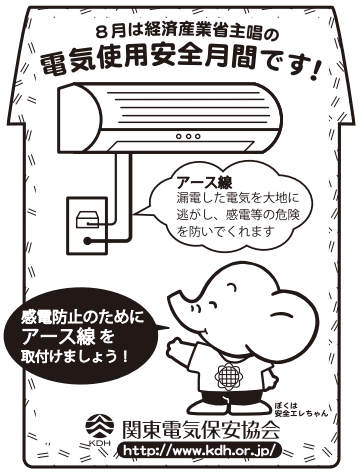

長寿犬飼育者募集
動物愛護デー

平成8年12月31日以前の生まれで、狂犬病予防注射を毎年受けている犬の飼い主さんを募集します。

動物愛護デーの式典において表彰される長寿犬飼育者として推薦させていただきます。

■**募集期間**
8月18日㈪まで

■**表彰場所・日時**
アイメッセ山梨　9月23日㈫㈷

■**問い合わせ先**
環境下水道課　環境衛生担当
☎0556（42）4814

10月生募集のお知らせ
放送大学

放送大学では平成26年度第2学期（10月入学）の学生を募集中です。

放送大学はテレビ等の放送やインターネットを通して学ぶ通信制の大学です。心理学・福祉・経済・歴史・文学・自然科学など、幅広い分野を学べます。働きながら学んで大学を卒業したい、学びを楽しみたいなど、様々な目的で幅広い世代、職業の方が学んでいます。

資料を無料で差し上げていますので、お気軽に放送大学山梨学習センターまでご請求ください。放送大学ホームページでも受け付けております。

■**出願期間**　8月31日まで

■**問い合わせ先**
放送大学山梨学習センター
☎055（251）2238

ちょっと体験！講座
「陶芸」参加者募集

2kgの粘土で、小鉢や花瓶など世界にただ一つの作品を作ってみませんか。個人でも、ご家族でも、初めての方大歓迎です。

■**講師**　南雲龍比古さん

■**日時**　9月21日㈰

■**参加費**　3，500円（昼食付）

■**定員**　30人

■**申込方法**　電話、FAX
※FAXの場合は、必ず電話で受付の確認をしてください。

■**募集期間**　9月14日㈰まで
参加が決まった人には詳しい要項を送付します。

■**問い合わせ先**
県立なかとみ青少年自然の里
☎0556（42）3181
FAX0556（42）3182
http://www14.plala.or.jp/n-sato

救急医療週間に伴う救急法講習のご案内

あなたはAEDが使えますか？

大切な人の命を救うため応急手当の知識を身につけてみませんか？愛する人の命を救うのはあなたです。

■**日時**　9月6日㈯
午前9時～正午

■**場所**　身延町総合文化会館

■**内容**
普通救命講習(I)（AEDを使用した心肺蘇生法、異物除去・止血法など）

■**対象者**　小学校5年生以上の方ならどなたでも
※小学生が受講する場合は保護者同伴

■**定員**
30人程度（定員になり次第締切）

■**費用**　無料
※講習修了者には普通救命講習修了カードを発行します

■**申込・問い合わせ先**
峡南消防本部 中部消防署 救急係
☎0556（62）5119

中小企業事業主の皆さまへ「業務改善助成金」のご案内

事業場内の最も低い時間給を40円以上引き上げる計画を作成し、実施する中小企業事業主に対して、賃金引き上げのための業務改善に要する経費について助成金を交付する制度です。

■支給対象となる事業主の条件

下表の「業種に応じて①又は②のどちらかの要件を満たす事業主であること。※助成金申請時に時間給等で800円未満の労働者を使用している必要があります。

業種	①資本金の額又は出資の総額	②常時使用する企業全体の労働者数
一般産業（下記以外）	3億円以下の法人	300人以下
卸売業	1億円以下の法人	100人以下
サービス業	5,000万円以下の法人	100人以下
小売業	5,000万円以下の法人	50人以下

■業務改善の内容

- 賃金制度の整備、就業規則の作成・改正に伴う経費
- 労働能率増進に寄与するパソコンなどのOA機器、生産機械設備等の設備・機器の購入
- 営業用の自動車・トラックの購入
- 作業効率性、利便性に配慮した作業環境の確保等のための改装

■助成額

- 業務改善経費の2分の1（常時使用する労働者の数が、企業全体で30人以下の事業場は4分の3）
- 上限額は100万円

■問い合わせ先

山梨労働局 賃金室
☎055（225）2854

＼会社を元気に！／
中退共の退職金制度
国が掛金の一部を助成
掛金は全額非課税
管理がカンタン
詳しくはホームページをご覧ください
中退共　検索
独立行政法人勤労者退職金共済機構
中小企業退職金共済事業本部
TEL（03）6907-1234

がんばれ！スポーツ

関東ブロックスポーツ少年団競技別交流大会出場（空手道）

6月8日(日)、小瀬武道館にて関東ブロックスポーツ少年団競技別交流大会の空手道山梨県予選会が行われ、上位入賞した選手が、関東大会への出場を決めました。

- 小学4年生女子形 榊原碧依（あおい）さん
- 小学6年生女子形 遠藤あかりさん
（南松院空手道会スポーツ少年団）
- 小学5年生女子組手 佐野柚菜（ゆずな）さん
（太和道場、空手スポーツ少年団）

7月25日(金)～27日(日)に神奈川県で開催される、関東ブロックスポーツ少年団競技別交流大会に出場します。

山梨県中学校柔道選手権大会男子団体優勝　身延中学校

6月29日、第60回山梨県中学校柔道選手権大会が開催され、身延中学校男子が団体で優勝しました。

準決勝の下吉田中との対戦は代表決定戦までもつれましたが見事勝利。決勝では竜王中を下し、見事優勝しました。主将の早川智翔くんからは、「優勝はとてもうれしい。総体に向けて、気持ちを切り替え、総体でも優勝を目指して頑張りたい」と話がありました。

7月4日 町長へ優勝報告

文芸作品紹介

平成25年度富士山俳句

全国5，022作品から選ばれました。

■優秀賞

きつぱりと富士あり障子開け放つ
石川 陽子（下山）

いきいき山梨ねんりんピック2014シルバー俳句大会

■特選

梅の香や「仰げば尊し」流れくる
笠井 義仁（西嶋）

読経の夫の背凛と冬座敷
近藤 葉月（梅平）

野仏の影おく水に蝌蚪（かと）生まる
磯野 幸子（岩欠）

広報みのぶ7月号19ページ「死亡」欄の届出人に誤りがありました。
誤・・若尾 孝和（八日市場）
正・・若尾 孝和（八日市場）
訂正してお詫び申し上げます。

問い合わせ先 身延町総合文化会館　0556-62-2110

《入札結果を公表します》

－　入札日　6月25日　－

委託・工事名	場所	請負業者	請負金額（円）
町民課 窓口用複写機リース	役場本庁舎	㈱邦文堂	（月額）　8,640
中富総合会館清掃業務委託	中富総合会館	㈱信栄	557,172
角打流路改良工事	角打	岩浅建設㈲	1,641,600
小原島配水池機械電気工事	小原島	シンク・エンジニアリング㈱	30,564,000
下部第1送水ポンプ場送水ポンプ取替工事	常葉	シンク・エンジニアリング㈱	21,924,000
大城配水池築造工事	大城	㈱高山工業所	65,664,000
大城取水井築造・導水管布設工事	大城	身延総合設備㈱	26,190,000
小原島送水管布設工事	小原島	㈲竹美屋工務店	21,686,400
樋之上橋他3橋補修設計業務委託	町内	㈱相信設計	7,560,000
町道大道市之瀬線測量設計業務委託	市之瀬	望月測量設計㈱	5,594,400
町営柿島団地遊具設置工事	三澤	㈱ロード	1,501,200
町道大崩線防護柵設置工事	丸滝	匠建設工業㈱	2,970,000
町有相又団地フェンス設置工事	相又	身延総合設備㈱	1,188,000
町道大道市之瀬線道路改良工事	市之瀬	㈱熊谷組	29,268,000

平成26年6月1日～30日までの受付（敬称略・順不同）

寄付　ありがとうございます

▼ 身延町へ ▼

▼ 社会福祉協議会へ ▼

▼ 西島小学校へ ▼

出生　すくすくよい子に

あかちゃん　　保護者　　（地区）

婚姻　末永くお幸せに

夫　　妻　　（地区）

死亡　ご冥福をお祈りします

氏名　（年齢）　届出人　（地区）

※個人情報保護のため、個人が特定できる情報は削除して掲載しました。

広報みのぶ　毎月1回（1日）発行　●編集・発行　〒409-3392　山梨県南巨摩郡身延町切石350番地
身延町役場 政策室 広聴広報担当　☎0556-42-2111（代表）　FAX0556-42-2127　URL http://www.minobu.lg.jp/

ふらっと婚活 みのぶ旅

若手職員のプロジェクトチームによる「身延町定住対策婚活支援事業」の今年度第2弾。

由緒ある身延山門前町をふらっと散策しながら、ここでしか味わえない貴重な体験をしてみませんか？散策後は、ロープウェイに乗って身延山の山頂にある奥之院へ。身延のパワースポットで良縁成就の祈願をすれば、きっとあなたに幸せが訪れる！パワーストーンによる良縁成就の腕輪＆ストラップ作り体験もあります。

独身男女の皆さまのご参加をお待ちしています。出会いの場を探しているご友人や、知人の方にもぜひご紹介ください。

6月21日、婚活事業第1弾の様子。
下部温泉郷を舞台に、フットパス、砂金採り、ホタル観賞を行い、男女計23人の参加がありました♡

ロープウェイに乗って身延山の頂上へ！

門前町から身延山ゆる～く散策

◆日時◆
9月13日（土）
9：30～16：30
◆場所◆
身延山＆門前町

◆参加費◆
5,000円
◆対象◆
30～42歳までの独身男女
各10人
◆申込方法◆
下の申込用紙を郵送、FAXまたは右のQRコード申込フォーム（申込用紙は身延町HPからも入手可能です）
◆申込締切◆
8月24日（日）

門前町を散策＆パワーストーンで腕輪・ストラップ作り体験♪

良縁成就の祈願をすれば、きっとあなたに幸せがおとずれる！

申し込み・問い合わせ先
身延町役場 政策室 〒409-3392 身延町切石350
TEL：0556-42-4801　FAX：0556-42-2127
Mail：konkatsu@town.minobu.lg.jp

主催：身延町
共催：門内活性化委員会

切り取り線

ふらっと婚活 みのぶ旅　申込用紙

ふりがな		年齢	歳	性別	男 ・ 女
氏 名					
住 所	〒　　―				
連絡先	（ 電 話 ） （メールアドレス）				
※本企画を何で知りましたか？ （該当に○をお願いします）	①インターネット（町HP・ブログ、婚活やまなしHP） ②広報みのぶ ③チュスマ ④チラシ（場所：　　） ⑤口コミ ⑥その他（　　）				
今後、身延町の婚活イベントの情報提供を希望しますか？	（ はい いいえ ）				

※ご記入いただいた個人情報は、本事業の目的以外には一切使用しません。
※応募多数の場合は、抽選とさせていただきますのでご了承ください。
※抽選結果につきましては、全員に通知し、当選された方には詳細をお知らせいたします。
※申し込み後、申込確認（受付完了）のご連絡をメールで差し上げます。
（携帯メールアドレスを登録された方は、konkatsu@town.minobu.lg.jp からのメールを受信できるよう設定をお願いします。）
※本チラシは身延町HPからも入手が可能です。